DISPOSITIVO PARA PRUEBA DE IMPACTO DE BALA

PIB-4000

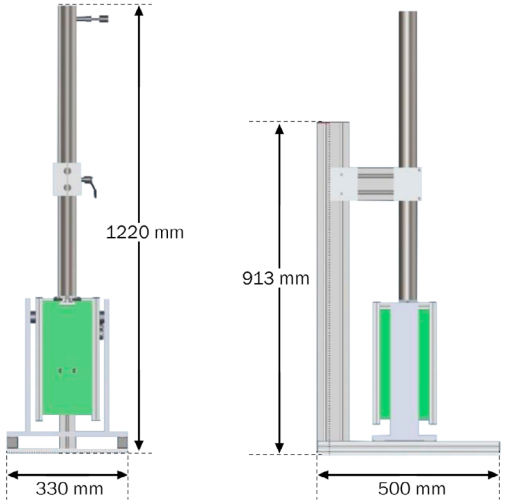

DIMENSIONES GENERALES

IMPACTO DE BALA

Dispositivo para prueba de **resistencia al impacto en la tapa para botellas de PET** con tapa rosca, marca ATRYA. Fabricado en aluminio estructural y acero inoxidable. Incluye certificado de la esfera. Se pueden probar botellas con un máximo de Ø 108 mm.

La operación del dispositivo es completamente manual, cuenta con disparador tipo trinquete que le permite liberar la esfera. Incluye un soporte para botella de 28mm.

Los soportes adicionales se cotizan por separado.

DATOS TÉCNICOS

Dimensiones	Aprox. 1220 x 330 x 500 mm (48.03 x 12.99 x 19.69 lb)
Peso	18 kg (39.68 lb)
Ángulos de prueba	0°, 45° y 90°
Esfera de impacto	Acero al carbón con masa de 286 gr 41 mm de diámetro (0.63 lb y 1.61 in de diámetro)
Tubo de prueba	Acero inoxidable

ATRYA PLAST S.A. DE C.V.

Av. Rio Consulado No. 2614,
San Juan de Aragón 1a Secc.
C.P. 07969, CDMX, México.

atrya.com.mx

Matriz Ciudad de México
(+52) 55 2603 7450
ventas@atrya.com.mx

Monterrey, México
(+52) 81 2235 9264
ventas@atrya.com.mx

Guadalajara, México
(+52) 33 1543 3419
ventas@atrya.com.mx

PIB-4000