# DETERMINADOR DE PERPENDICULARIDAD EN PREFORMAS

## PT-100

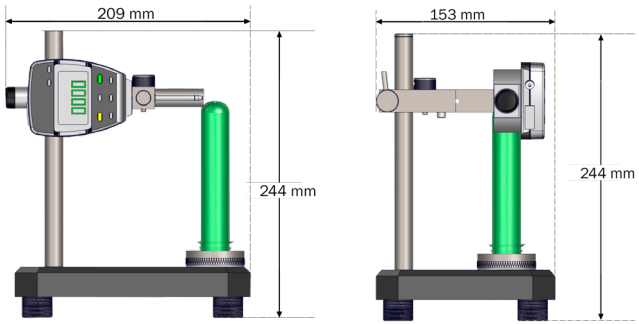


DIMENSIONES GENERALES

PT-100

## PERPENDICULARIDAD

El determinador de perpendicularidad para preformas de Atrya permite colocar preformas estándar de 28 mm y prácticamente de cualquier diámetro. Fabricado en una estructura robusta de acero con terminado de Sand blast.

Cuenta con base giratoria para preforma fabricada en acero inoxidable 304, las alturas de la preforma pueden ser de 50 a 180 mm, la distancia máxima desviación máxima puede ser de hasta 8 mm en ambos sentidos. Dispositivos de fácil ajuste para colocar el indicador en diferentes puntos de la preforma.

El PT-100 incluye el indicador digital absoluto **543-852-A de Mitutoyo**, además de contar con la posibilidad de enviar datos al PC mediante un puerto digimatic.

## DATOS TÉCNICOS

| | |
|---|---|
| **Dimensiones exteriores** | 209 x 153 x 244 mm (8.23 x 6.02 x 9.61 in) |
| **Peso aproximado** | 7 kg (15.43 lb) |
| **Indicador Mitutoyo** | Indicador digital **modelo 543-852-A** (opcional) |
| **Rango indicador** | 0.5” (12.7 mm) |
| **Resolución del indicador** | 0.0005” (0.01 mm) |

| OPCIONALES | |
|---|---|
| Base para preforma SS304 | Fabricación de acuerdo a muestra del cliente hasta máx Ø38 mm (1.5 lb) |
| Indicador Mitutoyo | Modelo 543-W552-A |
| Cable de datos | De acuerdo al indicador |

## ATRYA PLAST S.A. DE C.V.

Av. Rio Consulado No. 2614,
San Juan de Aragón 1a Secc.
C.P. 07969, CDMX, México.

**atrya.com.mx**

**Matriz Ciudad de México**
(+52) 55 2603 7450
ventas@atrya.com.mx

**Monterrey, México**
(+52) 81 2235 9264
ventas@atrya.com.mx

**Guadalajara, México**
(+52) 33 1543 3419
ventas@atrya.com.mx